ՄԵՏԱՂԱԿԱՆ ԵԼԱՐԱՆ / 2ՀԱՏ/

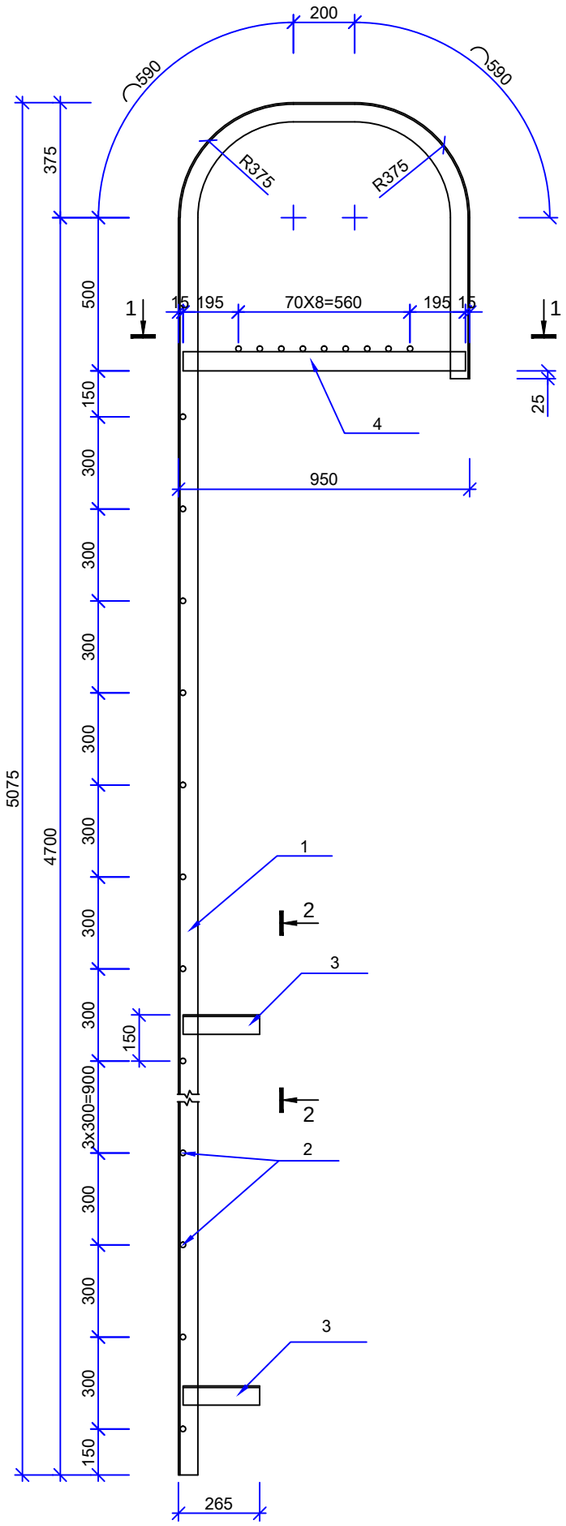

1-1

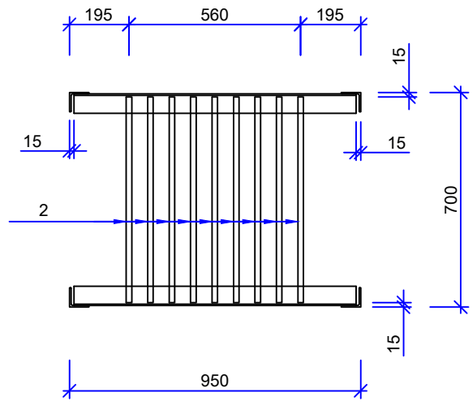

2-2

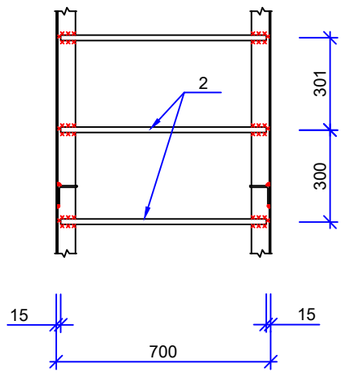

ՄԱՍՆԱԳԻՐ ՄԵԿ ԷԼԵՄԵՆՏԻ ՀԱՄԱՐ

ՖՈՐՄ	ԳՈՏԻ	ԴԻՐՔ	ՆՇԱՆԱԿՈՒՄ	ԱՆՎԱՆՈՒՄ		ՔԱՆ. ՀԱՏ	ԾԱՆՈԹ
				ՄԵՏԱՂԱԿԱՆ ԵԼԱՐԱՆ /2ՀԱՏ/			
				ՄԱՆՐԱՄԱՍՆԵՐ			
		1		∟63x5;	l=6605	2	31,8կգ
		2		Φ18Ac-I;	l=500	23	1,3կգ
		3		∟63x5;	l=250	4	1,2կգ

1.ԵՌԱԿՑՈՒՄԸ ԻՐԱԿԱՆԱՑՆԵԼ Ֆ42Ա ՏԻՊԻ ԷԼԵԿՏՐՈԴՆԵՐՈՎ,
ԿԱՐԻ ՀԱՍՏՈՒԹՅՈՒՆԸ ԸՆԴՈՒՆԵԼ 6ՄՄ
2.ԲՈԼՈՐ ՄԵՏԱՂԱԿԱՆ ԿՈՆՍՏՐՈՒԿՑԻԱՆԵՐԸ ՆԵՐԿԵԼ ԷՄԱԼՈՎ 2 ԱՆԳԱՄ - 196.8կգ:

ՍՊԸ տնօրեն	Մ. Միսակյան		ТАТ-06 Արարատի մարզի Արարատ գյուղի մանկապարտեզի 3-րդ մասնաշենքի վերակառուցում			
ՆԳՆ	Ա. Ջանունց					
Նախագծեց	Ն. Ավագյան		Կոնստրուկտորական մաս	Փուլ	Թերթ	Թերթեր
				Ա.Ն.	ԵԿ-40	41
			Մետաղական ելարան	«ԱՄԱԳ» ՍՊԸ		